品番 No.	品名 NAME	材質 MATERIAL	個数 QUANT.	摘要 REMARKS	品番 No.	品名 NAME	材質 MATERIAL	個数 QUANT.	摘要 REMARKS
1	柱 BASE PLATE	SPCC	1	t3.2 黒色塗装 BLACK PAINTING	5	底受け LOWER PLATE	SPCC	1	t2.3 黒色塗装 BLACK PAINTING
2	バンド BAND	SPCC	2	t1.6 黒色塗装 BLACK PAINTING	6	フェルト FELT	フェルト FELT	2	
3	爪 CLASP	SPCC	1	t3.2 黒色塗装 BLACK PAINTING	7	胴押え BUFFER RUBBER	合成ゴム RUBBER	1	
4	掛金 CONNECTION RING	SW	1	φ4 黒色塗装 BLACK PAINTING					

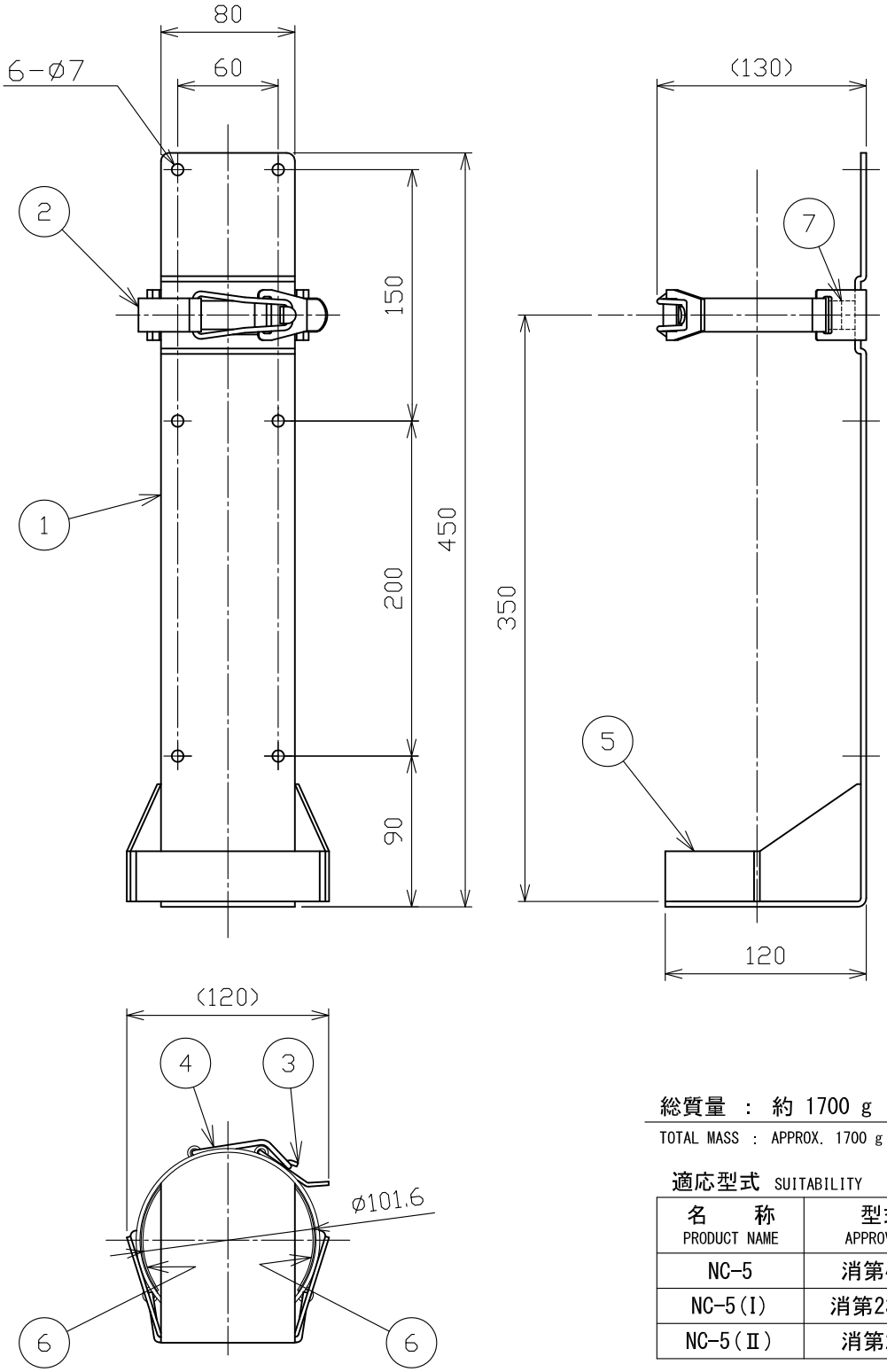

総質量 ： 約 1700 g

TOTAL MASS : APPROX. 1700 g

適応型式 SUITABILITY

名称 PRODUCT NAME	型式番号 APPROVAL NUMBER
NC-5	消第4～56号
NC-5(I)	消第23～343号
NC-5(Ⅱ)	消第25～7号

消火器用ブラケット FIRE EXTINGUISHER BRACKET	名称 NAME	B-NC-5		
NDC 日本ドライケミカル株式会社 NIPPON DRY CHEMICAL CO.,LTD.	年月日 DATE	2014/12/9	品目コード CODE No.	86513A
	図番 DRAWING No.	9177A-3		