| 品番 | 品　　名 | 材　　質 | 個数 | 摘　　要 | 品番 | 品　　名 | 材　　質 | 個数 | 摘　　要 |
|---|---|---|---|---|---|---|---|---|---|
| 1 | 柱 | SGC | 1 | t1.6 黒色塗装 | 5 | 掛金 | SW | 1 | φ4 黒色塗装 |
| 2 | バンド(A) | SGC | 1 | t1.6 黒色塗装 | 6 | 底受け | SGC | 1 | t1.6 黒色塗装 |
| 3 | バンド(B) | SGC | 1 | t1.6 黒色塗装 | 7 | ねじ | SS | 2 | |
| 4 | 爪 | SGC | 1 | t2.3 黒色塗装 | | | | | |

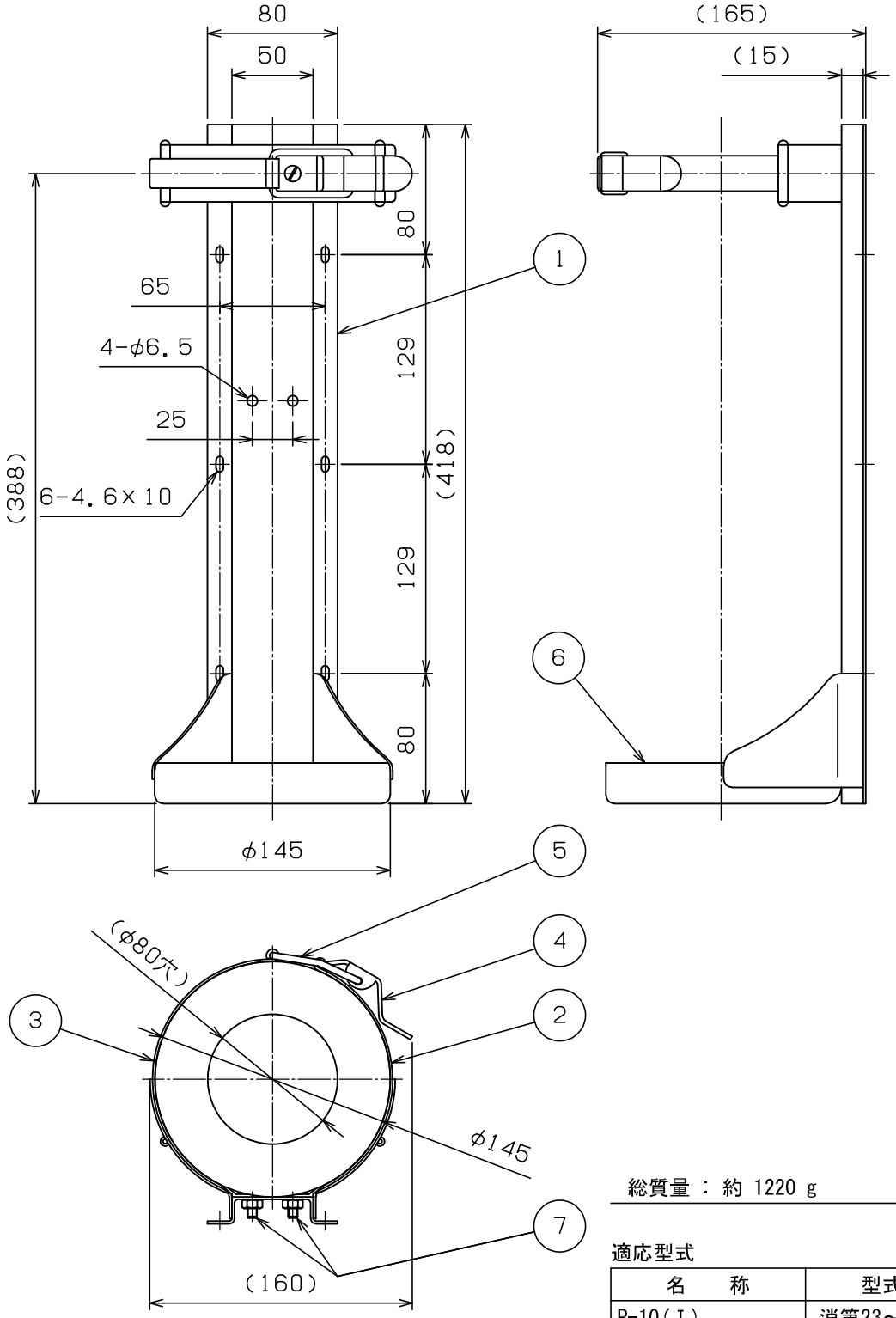


総質量 ： 約 1220 g

適応型式

| 名　　称 | 型式番号 |
|---|---|
| P-10(Ⅰ) | 消第23～441号 |
| NC-10 | 消第25～5号 |

| | | |
|---|---|---|
| 消火器用ブラケット | 名　称 | B-P-10 |
| NDC 日本ドライケミカル株式会社 | 年 月 日 | 2024/04/01 |
| | 図　番 | 9185A-4 |