品番	品　　名	材　　質	個数	摘　　要	品番	品　　名	材　　質	個数	摘　　要
1	容器本体	A1070	1	赤色塗装	7	ホース	合成ゴム	1	350mm
2	キャップ	A6061	1		8	ノズル	PP	1	
3	ユニオンナット	ADC12	1		9	安全栓	SUS304&ABS	1	
4	上レバー	SPHC	1	緑色塗装 t1.2	10	指示圧力計	SUS304	1	
5	下レバー	SPHC	1	緑色塗装 t1.6	11	スカート	PP	1	黒色
6	粉末サイフォン管	A6063	1	φ16×t1	12	リサイクルシール		1	

エコマーク認定番号 ： 第 10127016 号

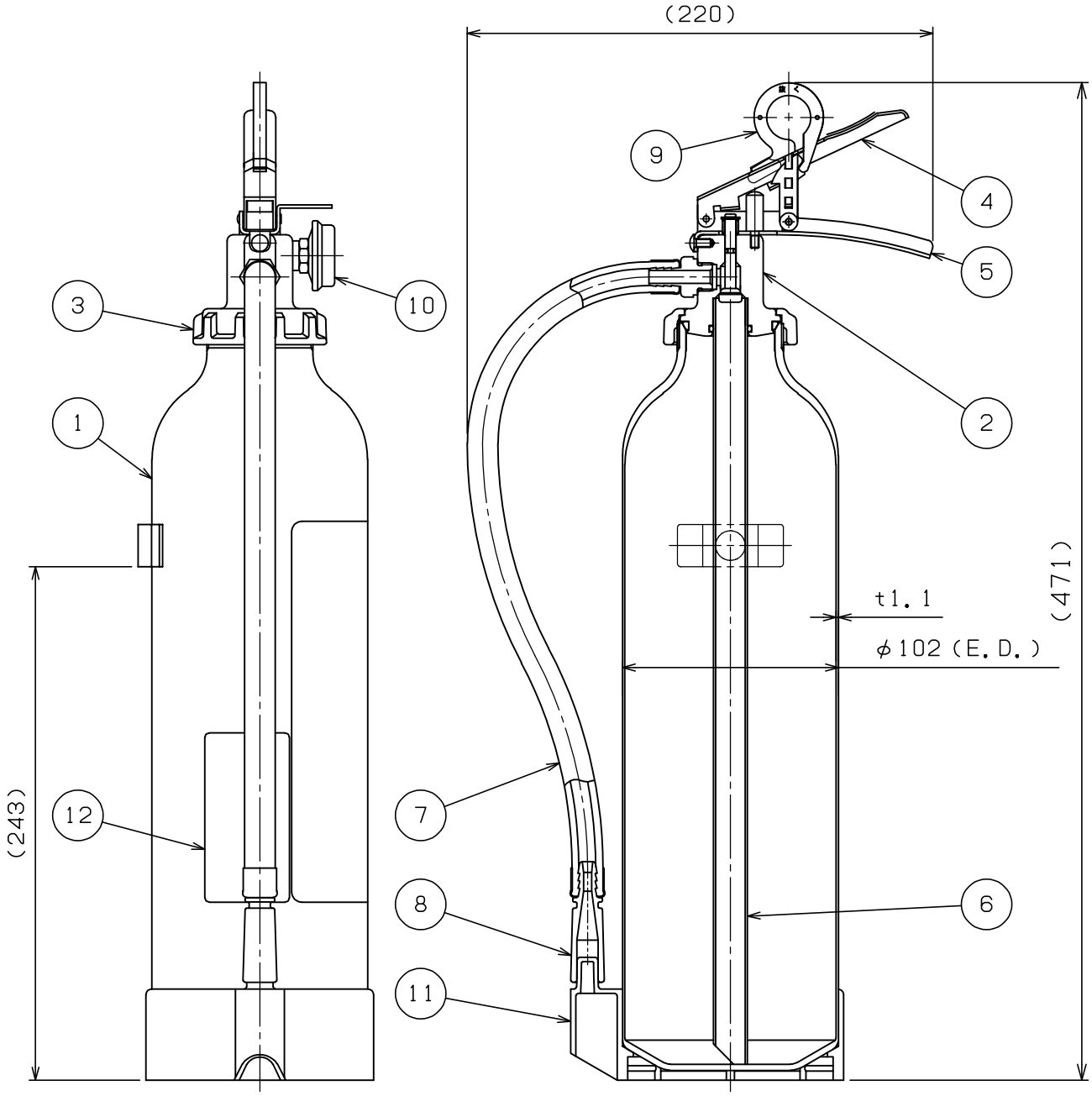

仕　様	国家検定型式番号	総質量	薬剤量	放射時間	放射距離	使用温度範囲	耐圧試験圧力	能力単位
	消第2021～7号	約3.0kg	2.0kg	(20℃) 約13秒	(20℃) 4～6m	-30～+40℃	1.6MPa	A-2,B-3,C

ABC粉末消火器(蓄圧式)-小型	名　称	PAN-6AWE(Ⅰ)
NDC 日本ドライケミカル株式会社	年月日	2024/11/21
	図　番	CXA011C