主要部品材質	構成要素	材　料	色　彩	処　理	備　考
	扉	鋼板（t1．2）	日塗IC25-80A（マンセル5Y8/0．5近似）	5分ツヤ有り　メラミン焼付塗装	
	露出ボックス	鋼板（t1．2以上）	日塗IC25-80A（マンセル5Y8/0．5近似）	5分ツヤ有り　メラミン焼付塗装	
	取付金具	鋼板（t2．3）	——	防錆塗装	

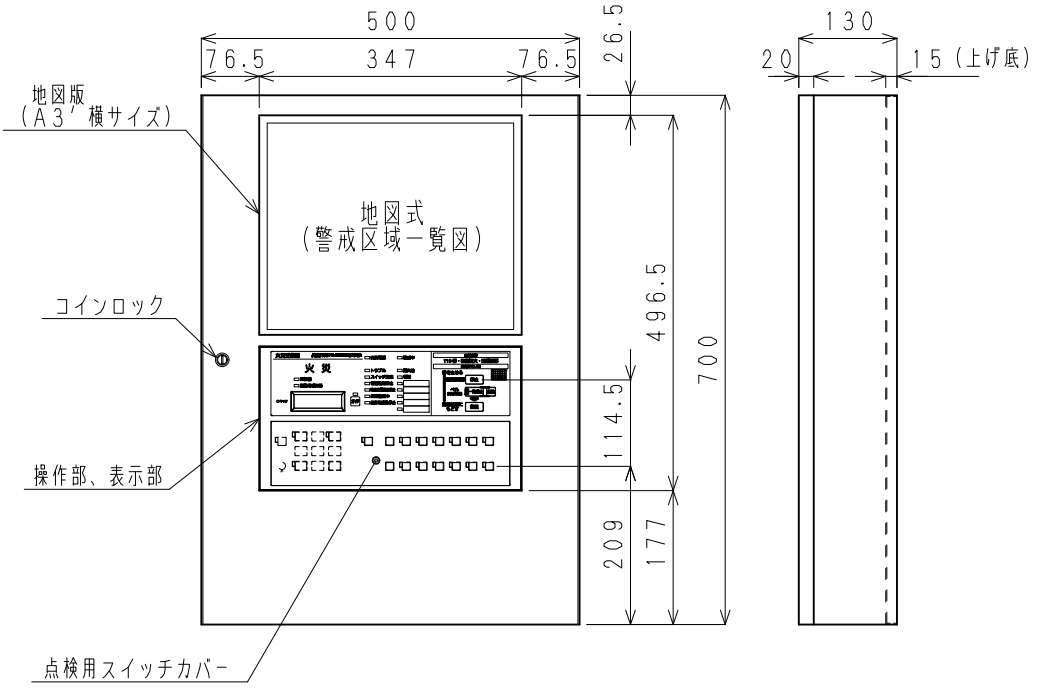

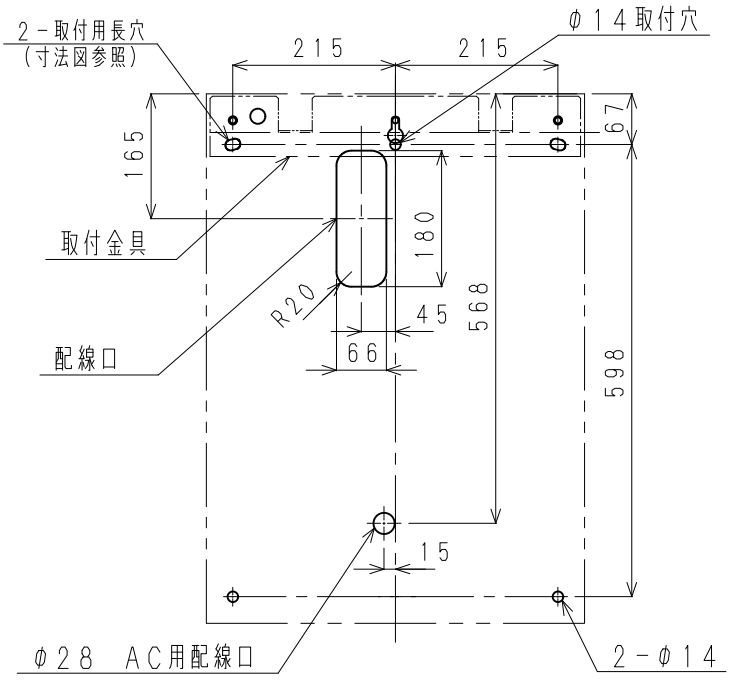

取付寸法図（正面より）

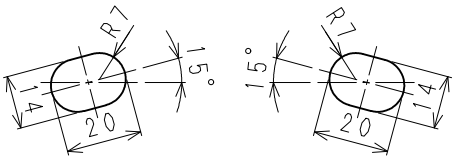

取付用長穴寸法図
（S＝1／2）

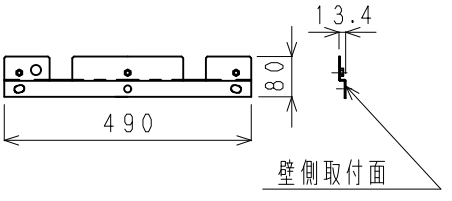

取付金具（S＝1／15）

S＝1／10

国家検定型式番号	受第28～2号	制定日	2020年10月　1日	改		日本ドライケミカル株式会社	
種　別	P型1級受信機（蓄積式）	品　名	P型1級複合受信機　20回線 地図式（A3′横）壁掛型　外観図			品　番 図　番	NBP150AEA20 3A-07190-AP-20L

（様式－116）2版