主要部品材質	構成要素	材　料	色　彩	処　理	備　考
	扉	鋼板（t１．２）	日塗IC25-80A（マンセル5Y8/0.5近似）	５分ツヤ有り　メラミン焼付塗装	
	露出ボックス	鋼板（t１．２以上）	日塗IC25-80A（マンセル5Y8/0.5近似）	５分ツヤ有り　メラミン焼付塗装	
	取付金具	鋼板（t２．３）	——	防錆塗装	

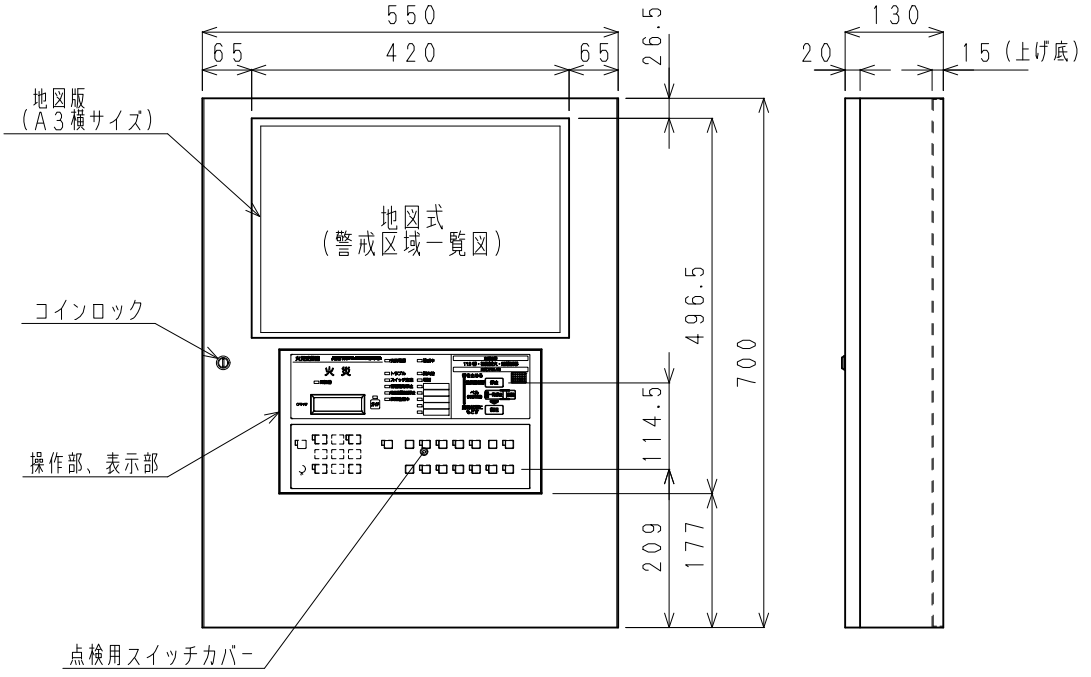

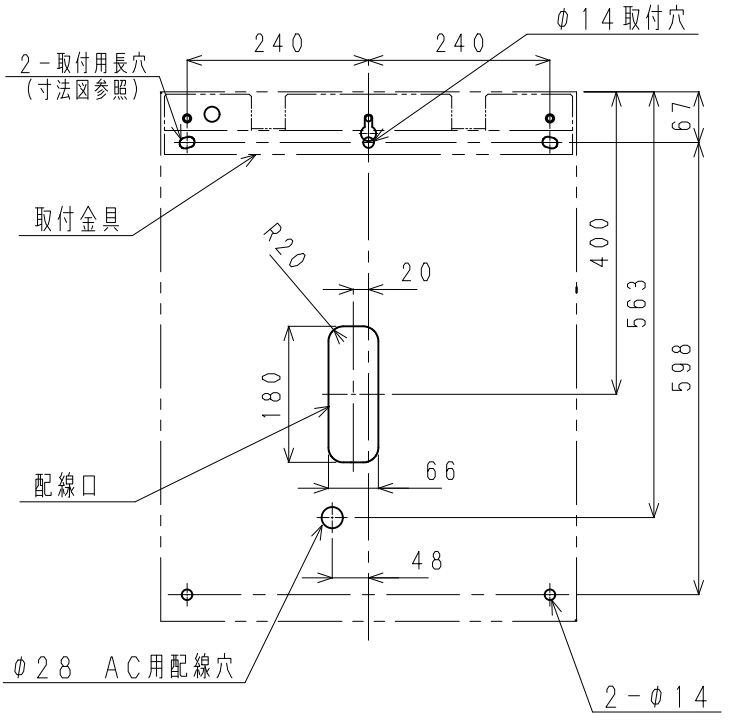

取付寸法図（正面より）

S＝１／１０

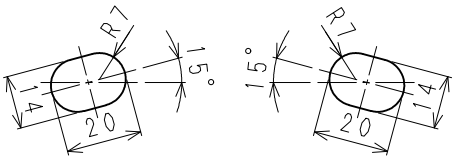

取付用長穴寸法図
（S＝１／２）

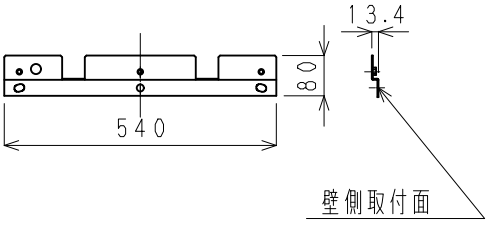

取付金具（S＝１／１５）

国家検定型式番号	受第28～1号	制定日	2020年10月　1日	改		日本ドライケミカル株式会社	
種　別	P型１級受信機（蓄積式及び自動試験機能付）	品　名	PX地図式受信機 P型１級火災受信機４０回線（自動試験機能付） 地図式（A３横）壁掛型　外観図			品　番 図　番	NBP153AEA40 3A-07203-AP-40L

（様式－１１６）２版