全波整流アダプタ(NCH410EX)施工説明書

安全に正しくお使いいただくために

この設備を正しくお使いいただくためや、お客様や他の人々への危害や財産への損害を未然に防止するためにこの説明書では、いろいろな絵表示をしています。その表示と意味は次のようになっています。
内容をよく理解してから本文をお読みください。

1. 概要

本機はP型受信機に接続し、全波整流電源を約24Vの定電圧に変換し、遠隔試験アダプタに供給するアダプタです。

2. 施工上の注意

出力端子＋、Cを短絡しますと内部回路が破壊されますので接続時には充分にご確認の上、接続願います。また、ケーブルには、無理な力が加わらないようにご注意願います。

⚠ 注意！

必ず行う	● 本機を接続するときは、端子をよく確認した上で接続してください。 誤って配線した場合、内部回路を破壊される場合がありますのでご注意ください。 ● 接続する際には、必ず受信機の電源を切った状態で行ってください。電源が入ったまま配線を行うと、端子同士が接触した際、故障の原因となります。
分解禁止	● 機器を分解したり、修理・改造等はしないでください。 故障の原因となります。
一般的な禁止	● 本機はP型受信機に接続し遠隔試験アダプタにDC24Vの電源を供給する為の機器です。他の用途には使用しないでください。

3. 定格・仕様

品　名	全波整流アダプタ
使用電圧範囲	DC24V $^{+20\%}_{-10\%}$ ピーク電圧40.4V
出力電圧	DC19.0V～DC24.0V
定格出力	DC24V　30mA(常時出力)
使用温度範囲	-10℃～+50℃
接続受信機	P型1級受信機 NBP112、NBP113
接続機器	遠隔試験アダプタ　BGH9110(パナソニック製)

4. 接続図

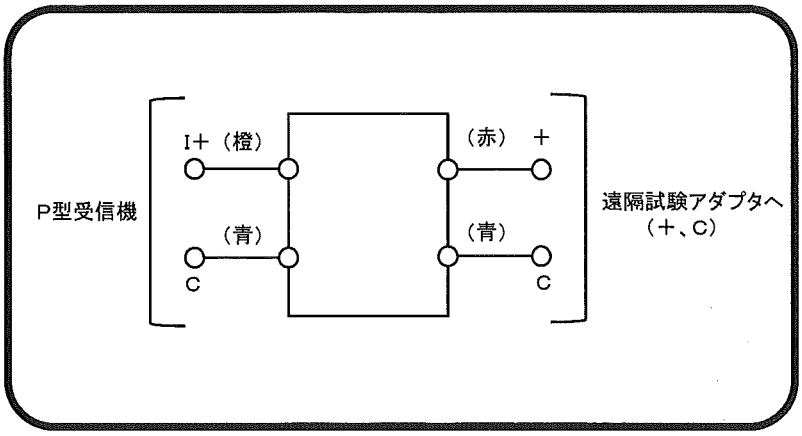

NDC 日本ドライケミカル株式会社
初版　2015年1月1日
6YM-7026-AP