主要部品材質	構成要素	材　料	色　彩	処　理	備　考
	扉	鋼板（t１．２）	日塗IC25-80A（マンセル5Y8/0.5近似）	５分ツヤ有り　メラミン焼付塗装	
	露出ボックス	鋼板（t１．２以上）	日塗IC25-80A（マンセル5Y8/0.5近似）	５分ツヤ有り　メラミン焼付塗装	
	取付金具	鋼板（t２．３）	——	防錆塗装	

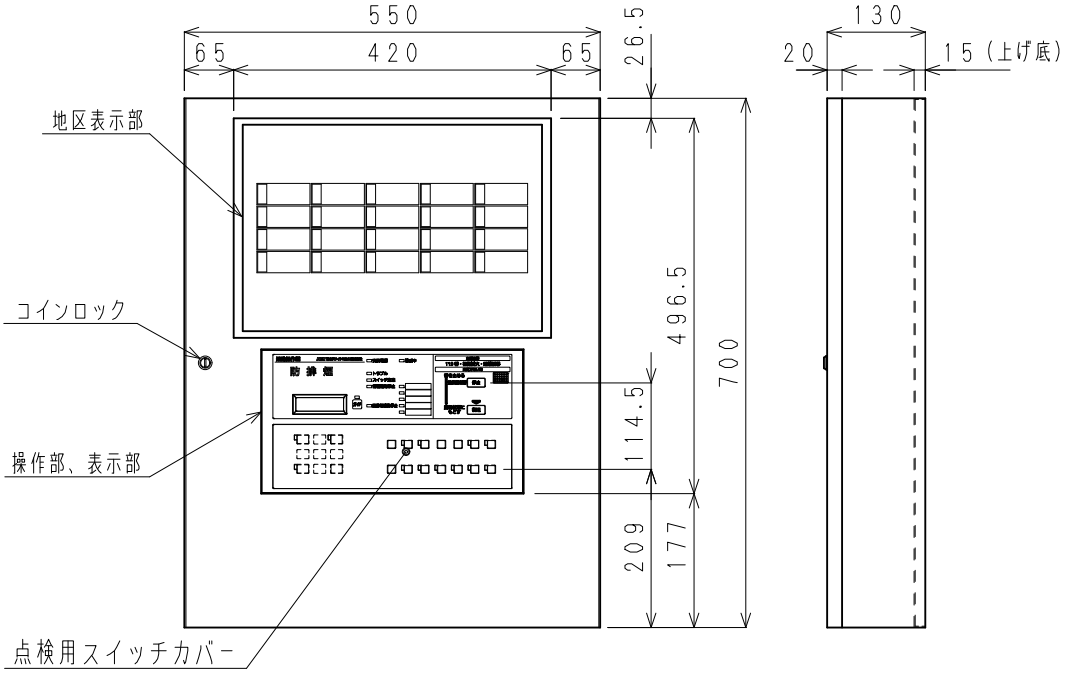

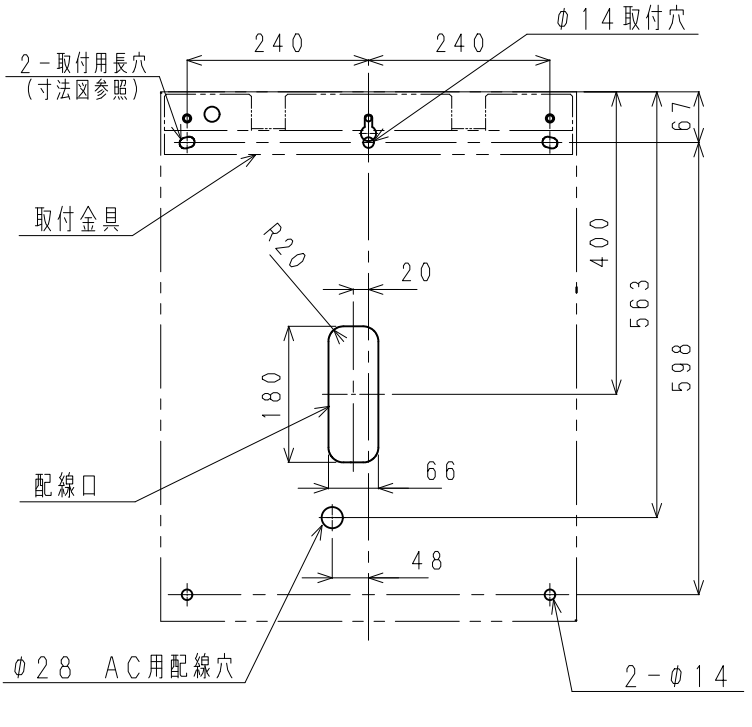

取付寸法図（正面より）

S＝1／10

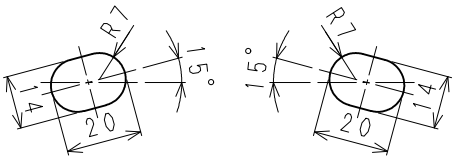

取付用長穴寸法図
（S＝1／2）

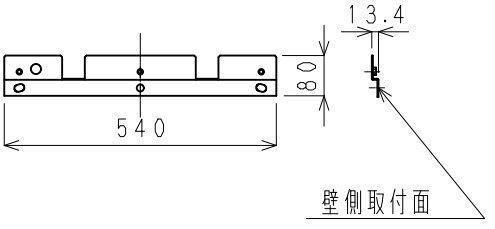

取付金具（S＝1／15）

自主評定型式承認番号	A-17-6	制定日	2020年10月　1日	改		日本ドライケミカル株式会社	
種　別	連動操作盤	品　名	連動操作盤　20回線　壁掛型　外観図			品番 図番	NLD916AEA20 9A-07014-AP-20L

（様式－116）2版