主要部品材質	構成要素	材　料	色　彩	処　理	備　考
	ストッパー	亜鉛ダイカスト		シルバーメタリック焼付	
	カバー	鋼板	7．5Y9／1半ツヤ	メラミン焼付塗装	0．8mm
	動作確認スイッチ				DC30V(AC125V)3A誘導負荷
	結線用端子	N4UP端子ねじ			

本　体

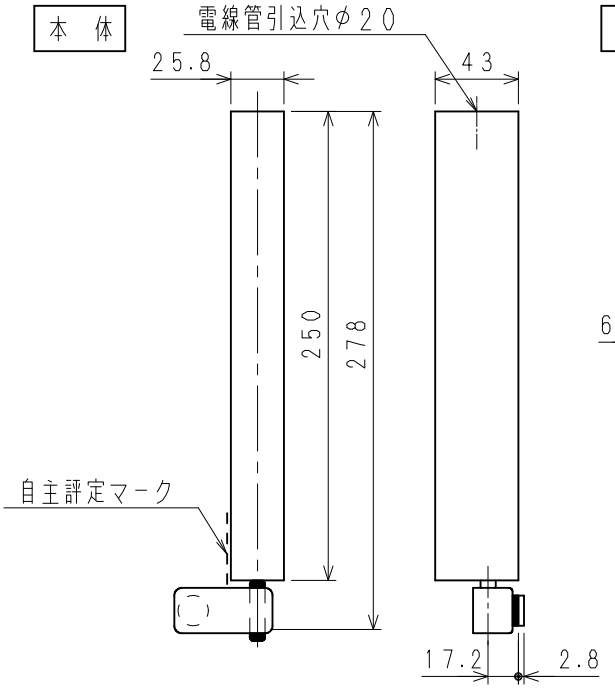

取付板

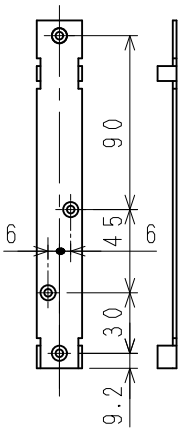

◆取付要領図

（1）取付はストッパーを必ず下方にして下さい。

（2）左右の開き勝手は、ストッパー固定ねじを取り外し、ストッパーを逆に取付けることによりどちらでも変更ができます。

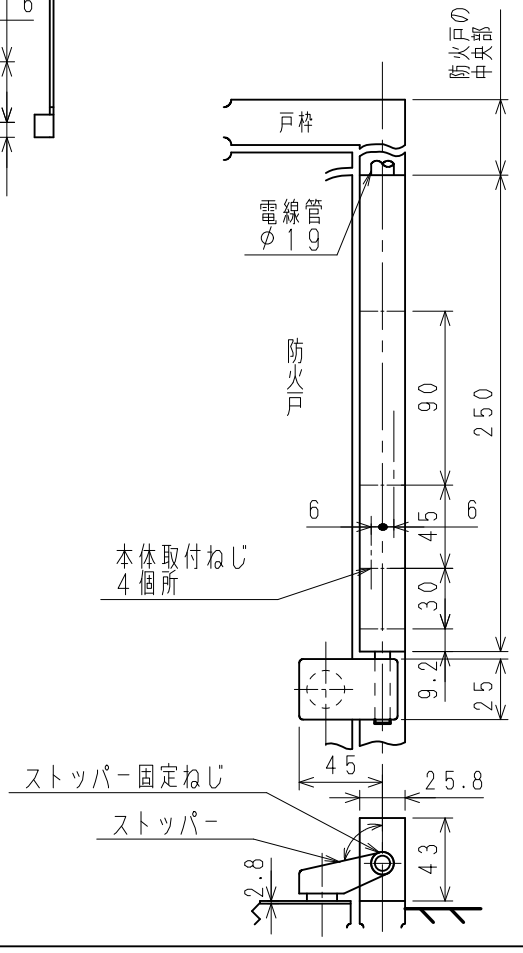

◆防火戸の衝撃防止

ストッパーをリセットした時、防火戸と壁面との隙間が2～3mm以上あるときは、防火戸あて金具を戸枠に取付けて下さい。

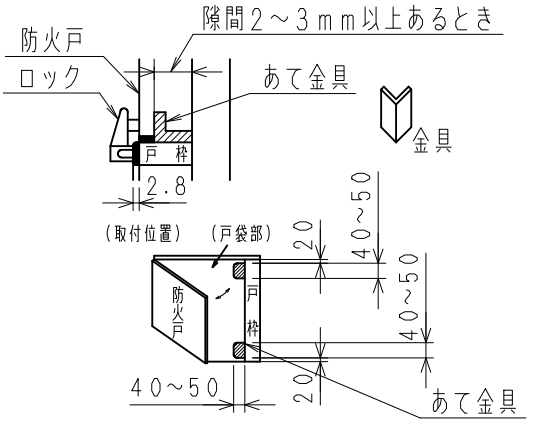

仕　様		
型　式		NYK901型
自主評定型式承認番号		C－14－3
定格	電　圧	DC24V
	動作電圧範囲	DC16V～30V
	電　流	0．3A
	通電時間	連続（自己遮断型）
	防火戸保持力	70N
	復帰方式	手動復帰
	質　量	1．0Kg
その他	付属部品	本体取付用タッピングねじ　M4×10　4ヶ

端子の色分けと回路図

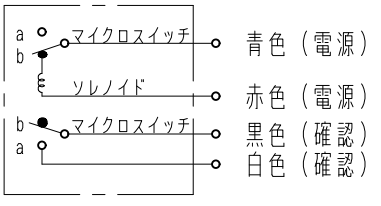

本図は通常動作前の状態を示しています。

		制定日	2015年　3月　1日	改	第2版 23．2．3	日本ドライケミカル株式会社
		品　名	防火ドア錠　露出型		品番 図番	NYK901EXA