材質 主要部品	構成要素	材　料	色　彩	処　理	備　考
	ボディ	ＡＢＳ樹脂	オフホワイト		
	カバー	ＡＳ樹脂	レッド		
	防水パッキン	ポリウレタン	黒		

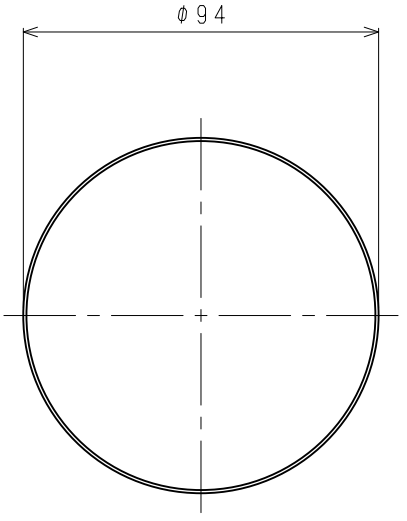

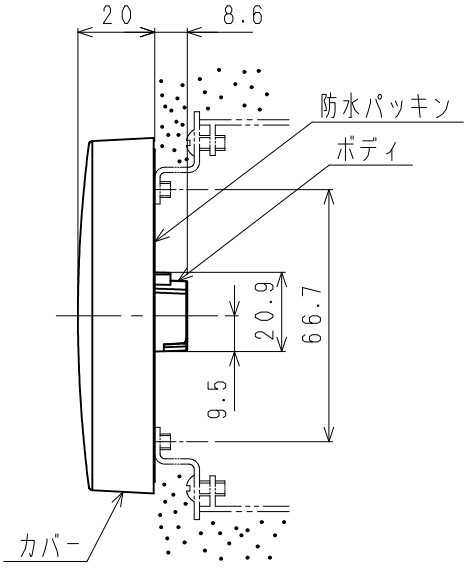

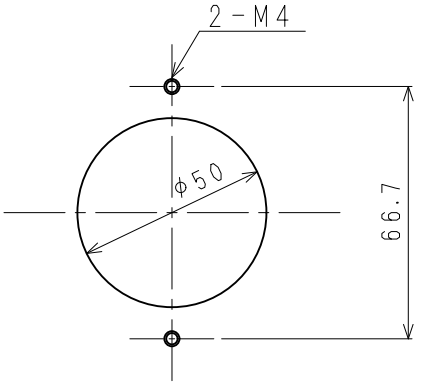

消火栓ボックス用加工図

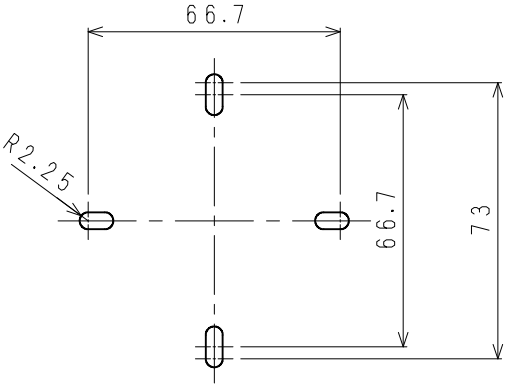

ボックス取付穴寸法図

仕様						注記
定格	消費電流	9mA（DC／AC24V時）	その他	適合ボックス カバー	ＪＩＳ　Ｃ８３４０ 中型四角アウトレットボックス　丸孔カバー （取り付けピッチ　66.7mm） 丸型露出ボックス （取り付けピッチ　73.0mm）	・水が電線をつたわって端子部に浸入しにくいように処理してください。 ・防水パッキンを正しく取り付けてください。防水パッキンと商品のすき間から水が入り故障の原因となります。 ・取付面に凹凸がある場合、コーキングなどの処理をしてください。 ・水抜き穴をふさがないでください。故障の原因になります。
	結線仕様	無極性				
	防　水　性	JIS C 0920 IPX3（防雨型）				
	使用温度範囲	－１０℃～５０℃				
	質　　量	６８g				
	適用電線	単線　：φ0.65，φ0.9，φ1.2 より線：0.5～1.25mm²			丸型露出ボックスに取り付ける場合は、皿ネジ（M4）をご使用ください。	

		制定日	２０１９年　３月１１日	改	第２版 23. 2. 3	日本ドライケミカル株式会社
		品　名	表示灯（フラット型）屋外型		品番 図番	ＮＹＬ９０７ＤＸ