材質 主要部品	構成要素	材　料	色　彩	処　理	備　考
	ボディ	ＡＢＳ樹脂	オフホワイト		
	カバー	ＡＳ樹脂	レッド		

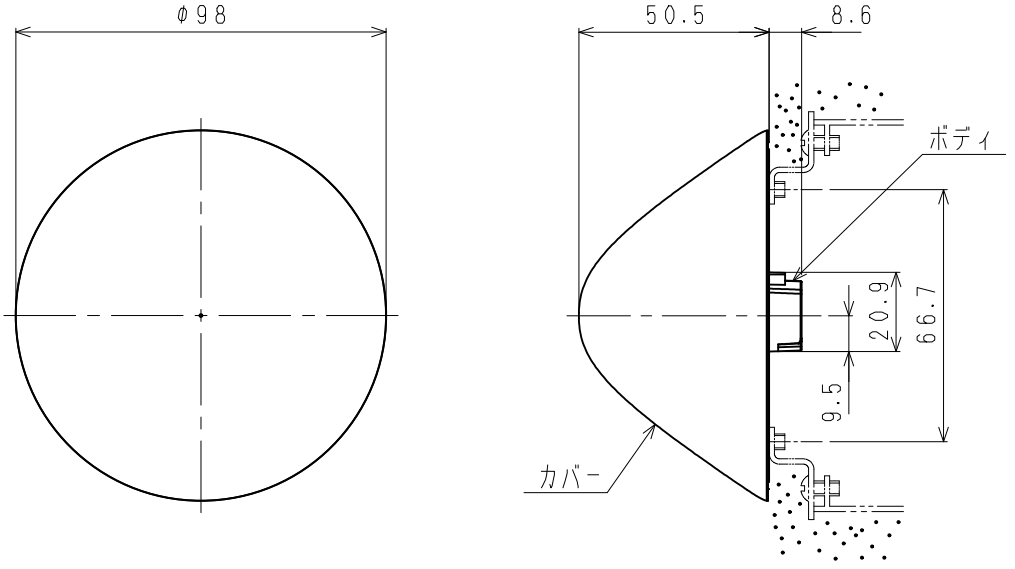

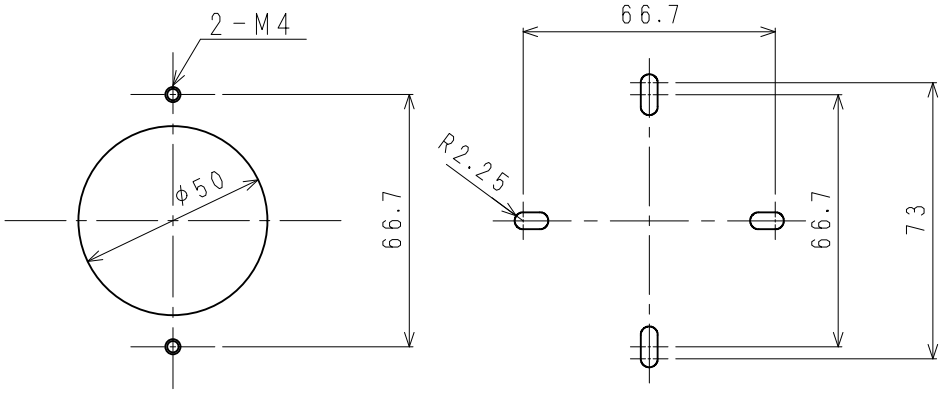

消火栓ボックス用加工図

ボックス取付穴寸法図

仕様					
定格	消費電流	９mA（DC／AC24V時）	その他	適合ボックス カバー	ＪＩＳ　Ｃ８３４０ 中型四角アウトレットボックス　丸孔カバー （取り付けピッチ　66.7mm） 丸型露出ボックス （取り付けピッチ　73.0mm）
	結線仕様	無極性			
	使用温度範囲	－１０℃～５０℃			
	質　量	６６g			
	適用電線	単線　：φ0.65，φ0.9，φ1.2 より線：0.5～1.25mm²			丸型露出ボックスに取り付ける場合は、皿ネジ（M4）をご使用ください。

		制定日	２０１９年　３月１１日	改	第２版 23. 2. 3	日本ドライケミカル株式会社
		品　名	表示灯		品番 図番	ＮＹＬ９０８ＣＸ