材質 主要部品	構成要素	材　料	色　彩	処　理	備　考
	カバー	ＡＳＡ樹脂	ﾚｯﾄﾞ(ﾏﾝｾﾙ7.5R4/15)		
	ボディ	ＡＢＳ樹脂	クールホワイト　ＤＡ７５		
	パッキン	シリコン	乳白色		

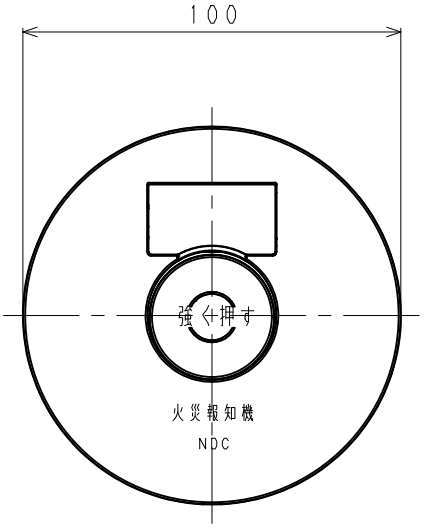

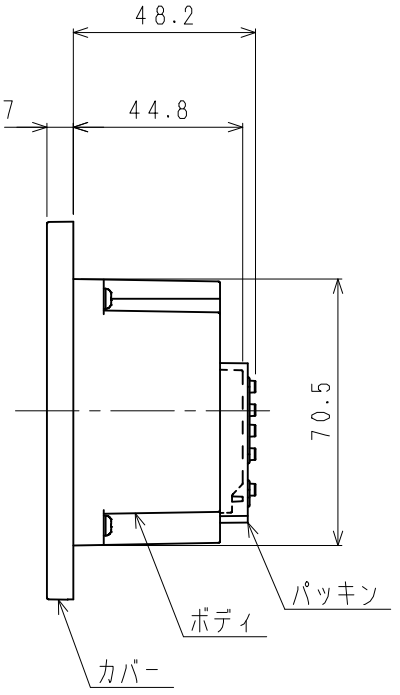

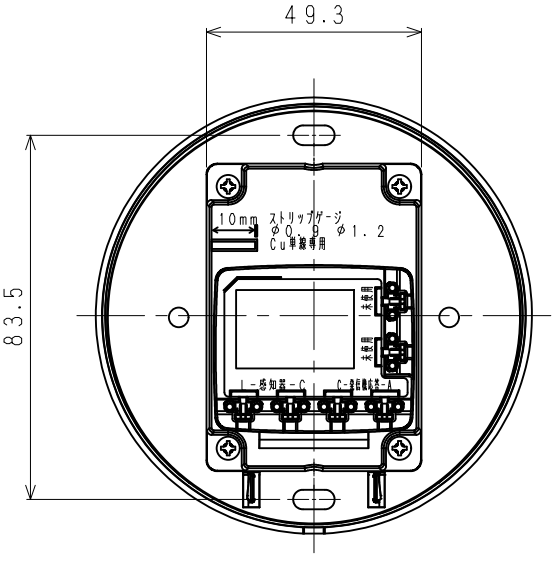

裏面図（端子配置／パッキンなし）

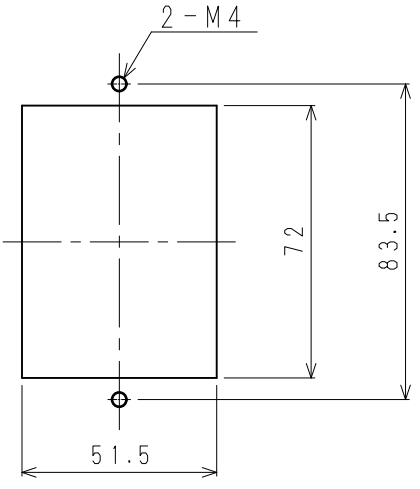

消火栓ボックス用加工図

仕様		
定格	電圧・電流	ＤＣ３０Ｖ　３Ａ
	使用温度範囲	－２０℃～７０℃
	防　水　性	JIS C 0920 IPX3(防雨型)
	質　　量	１１５g
	適用電線	φ0.9～φ1.2Cu単線専用

注記

- 配線などがより線の場合、単線に変換して接続してください。（接続方法は圧着または、はんだ付処理を行ってください。）
- 当商品は、スイッチボックスへ取り付けできません。
- 水が電線をつたわって端子部に侵入しにくいように処理してください。
- 埋込屋外型の施工時、雨水がかかり易い場所に設置する場合や取付面に凹凸がある場合は、発信機本体と壁面などの間にコーキングをしてください。この場合下側には水抜き穴がありますので、下側のコーキングはしないでください。
- 防水パッキンを取り付けた状態で結線してください。また、防水パッキンを正しく取り付けてください。正しく取付けられないと、防水パッキンと商品の隙間から水が入り故障の原因となります。
- 発信機の取り付けにはＭ３ネジを使用してください。カバーの嵌合が正しく行えません。

その他

内部回路図

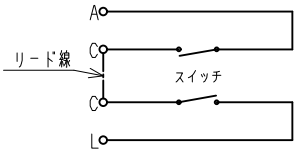

- A端子を消火栓に接続する場合は、C－C間のリード線を取り外してください。（蓄積式受信機の場合のみ）

型式番号	発第３０～８号	制定日	２０１９年　３月　８日	改	第３版 23. 2. 3	日本ドライケミカル株式会社
		品　名	Ｐ型２級発信機　埋込屋外型		品番 図番	ＮＹＭ２０８ＤＦ